Wellmix WRS D 40-120SF (380В)

Циркуляционный насос с "мокрым" ротором

23.07.2026

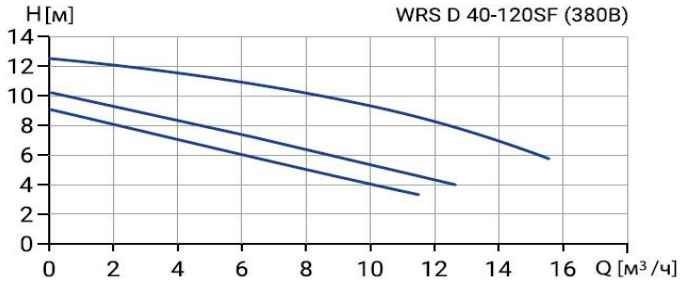

Общие сведения			
Наименование	WRS D 40-120SF (380В)		
Артикул	17109973		
Типа насоса	с "мокрым" ротором		
Количество скоростей работы	3 скорости		
Максимальный расход, м³/ч	15,3		
Максимальный напор, м	12,5		
Уровень шума, дБ	47		
Перекачиваемая среда			
Рабочая жидкость	вода/антифриз с содержанием гликоля не более 50%		
Диапазон температуры, °С	+2… +110		
Макс. рабочее давление, бар	10		
Материалы			
Корпус насоса	чугун		
Рабочее колесо	нерж.сталь		
Монтаж			
Тип соединения	Фланцевое DIN		
Масса насоса, кг	39,5		
Максимальная температура окружающей среды, °С	+40		
Электродвигатель			
Номинальная мощность, Вт	I	II	III
	446	513	740
Номинальная сила тока, А	I	II	III
	0,74	0,86	1,5
Номинальное напряжение, В	380		
Степень защиты	IP44		
Частота питающей сети, Гц	50		
Тепловая защита двигателя	есть		

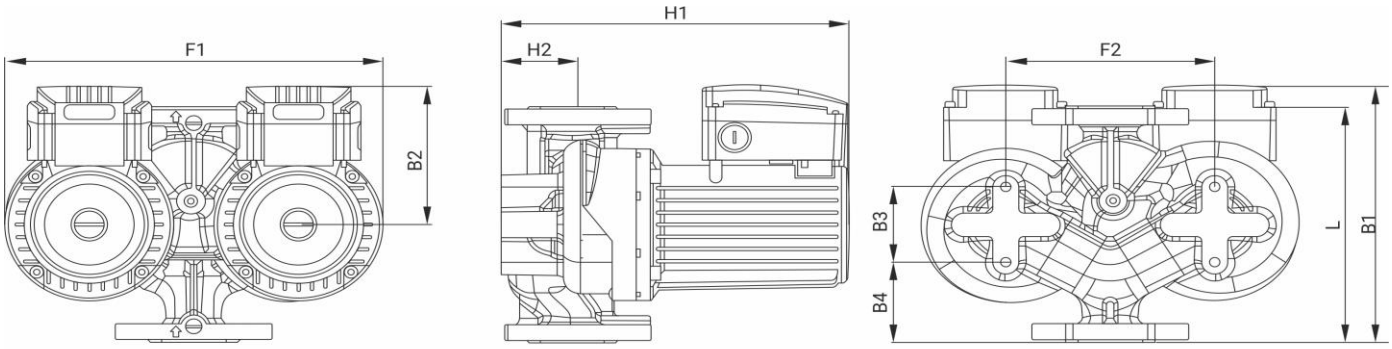

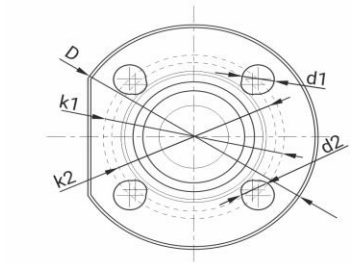

Модель	DN	L	H1	H2	B1	B2	B3	D	k1	d1	k2	d2	B4	F1	F2
WRS D 40-120SF (380В)	40	250	302	68	275	150	80	150	110	19	100	14	85	360	200