Wellmix WRS D 50-120SF (220В)

Циркуляционный насос с "мокрым" ротором

23.07.2026

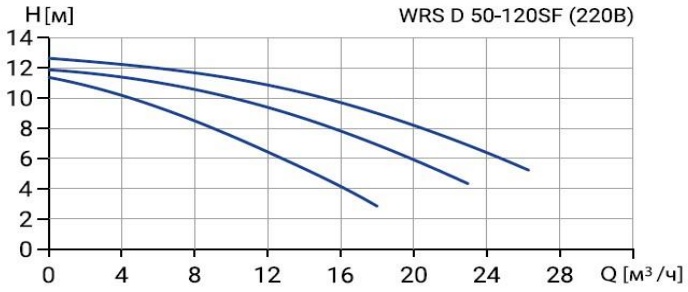

Общие сведения			
Наименование	WRS D 50-120SF (220В)		
Артикул	17109972		
Типа насоса	с "мокрым" ротором		
Количество скоростей работы	3 скорости		
Максимальный расход, м³/ч	26		
Максимальный напор, м	12,5		
Уровень шума, дБ	47		
Перекачиваемая среда			
Рабочая жидкость	вода/антифриз с содержанием гликоля не более 50%		
Диапазон температуры, °С	+2… +110		
Макс. рабочее давление, бар	10		
Материалы			
Корпус насоса	чугун		
Рабочее колесо	нерж.сталь		
Монтаж			
Тип соединения	Фланцевое DIN		
Масса насоса, кг	47,5		
Максимальная температура окружающей среды, °С	+40		
Электродвигатель			
Номинальная мощность, Вт	I	II	III
	834	934	1154
Номинальная сила тока, А	I	II	III
	4	4,32	5,6
Номинальное напряжение, В	220		
Степень защиты	IP44		
Частота питающей сети, Гц	50		
Тепловая защита двигателя	есть		

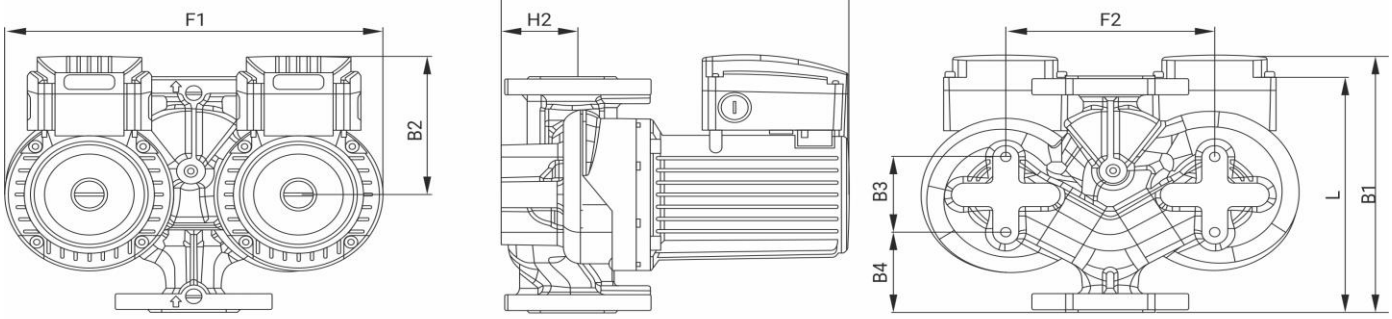

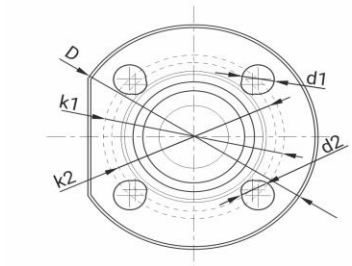

Модель	DN	L	H1	H2	B1	B2	B3	D	k1	d1	k2	d2	B4	F1	F2
WRS D 50-120SF (220В)	50	280	330	75	300	150	120	165	125	19	110	14	80	400	240